Guide d‘installation

V1.3

EcoFlow PowerOcean DC Fit

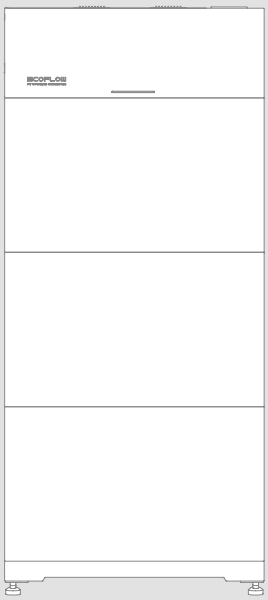

https://enterprise.ecoflow.com/eu/documentation

IMPORTANT

- Before installing, operating, and maintaining the equipment, read and follow up Installation Guide and Safety Instructions.
- Images in this guide are for demonstration only.

SOMMAIRE

1 Précautions de sécurité

2 Préparationdes outils et instruments

3 Inspection du paquet

4 Environnementd'installation

4 Espaced'installation

5 Installationdu système

5 Installation dusupport de batterie

6 Installation de labatterie

7 Installation duconvertisseur de stockage PV

7 Installation d'un conducteurde mise à la terre

8 Raccordementélectrique

9 Aperçu dusystème

9 Raccordement au système PV

13 Raccordement ducompteur intelligent

14 Connexion à Internet

15 Passage en revue de l'installation

15 Mise sous tension du système

15 Mise hors tension du système

16 Indicateurs LED

17 Mise en service du système

Précautions de sécurité

Symbole	Description
DANGER	Indique un danger présentant un niveau de risque élevé qui, s'il n'est pas évité, entraînera la mort ou des blessures graves.
AVERTISSEMENT	Indique un danger présentant un niveau de risque moyen qui, s'il n'est pas évité, pourrait entraîner la mort ou des blessures graves.
ATTENTION	Indique un danger avec un niveau de risque faible qui, s'il n'est pas évité, peut entraîner des blessures mineures ou modérées.
AVIS	Indique une situation potentiellement dangereuse qui, si elle n'est pas évitée, peut endommager l'équipement ou entraîner une perte de données, une détérioration des performances ou des résultats imprévus. La mention **AVIS** est utilisée pour les pratiques qui ne sont pas liées à des dommages corporels.

DANGER

- L'installation et la maintenance doivent se faire lorsque l'appareil n'est pas sous tension.
- Tout personnel envisageant d'installer ou d'entretenir l'équipement ou d'effectuer des opérations électriques dessus doit recevoir une formation approfondie et connaître toutes les précautions et instructions de sécurité nécessaires.
- Le personnel prévoyant d'effectuer des opérations spéciales doit disposer des qualifications locales ou nationales nécessaires pour les tâches, telles que les opérations sous haute tension, le travail en hauteur, etc.
- Portez un équipement de protection individuelle (EPI) approprié pour toute tâche professionnelle ou nécessitant des compétences particulières sur l'appareil.

AVERTISSEMENT

- Lorsque les panneaux solaires (PV) sont exposés à la lumière, ils fournissent de la tension de courant continu à l'équipement de conversion de puissance (PCE).
- Ne touchez pas le câble électrique dénudé à mains nues.

EcoFlow PowerOcean DC Fit :

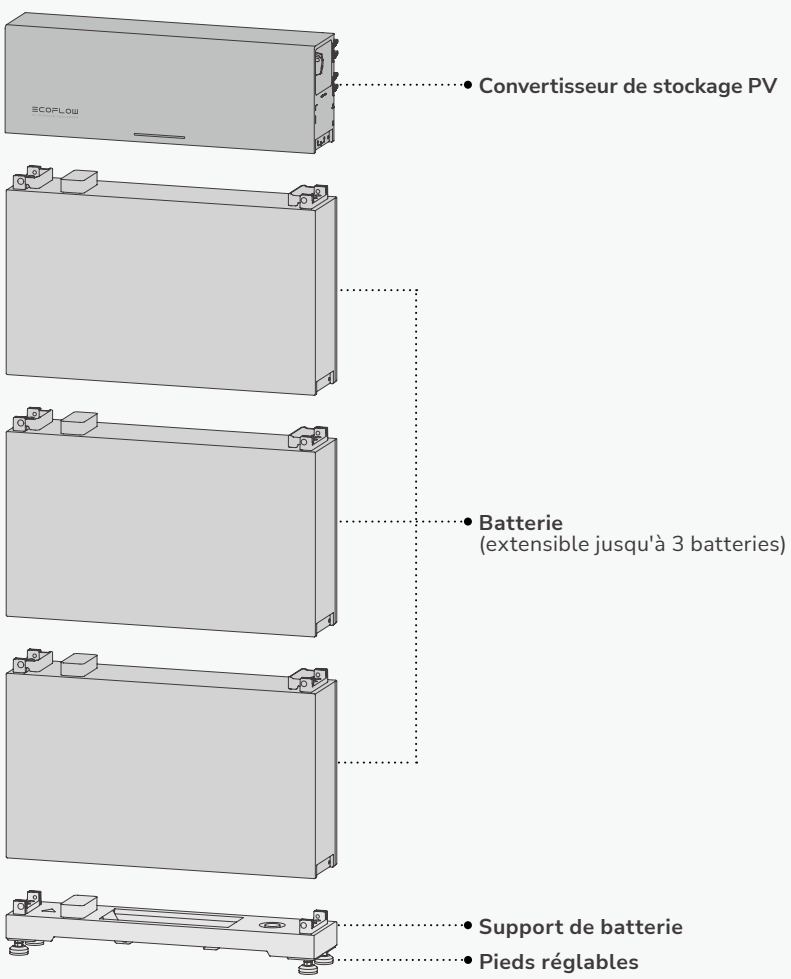

Préparation des outils et instruments

· CÂBLES ET CONNECTEURS ESSENTIELS

Câble de mise à la terre
(conducteur en cuivre de 4 mm²)

Câble d'extension solaire
(de 4 à 6 mm²)

Câble réseau blindé
(Catégorie 5e ou supérieure)

Connecteurs RJ45
(Catégorie 5e ou supérieure)

Câble à paires torsadées (2 × 0,5 mm²)

· OUTILS ESSENTIELS

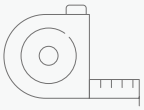
Ruban à mesurer

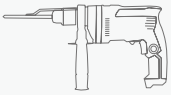
Marteau perforateur
(ø 8 mm)

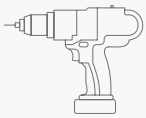
Tournevis électrique

Douille dynamométrique
(10 mm)

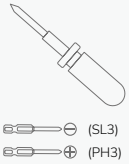

Tournevis

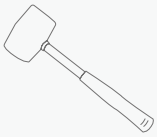
Maillet

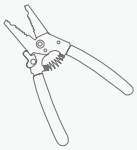
Pince à dénuder

Outil de sertissage

Outil de sertissage RJ45

Coupe-câble

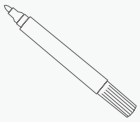
Marqueur

Multimètre
(Plage de mesure de tension CC ≥ 1 000 V CC)

Stylo testeur de tension

Clé
(14 mm)

Testeur de câble réseau

Gaine thermorétractable

Pistolet thermique

· ÉQUIPEMENT DE PROTECTION INDIVIDUELLE ET AUTRES OUTILS FACULTATIFS

Lunettes de sécurité

Chaussures de sécurité

Gants de sécurité

Masque anti-poussière

Aspirateur

Escabeau

Inspection du paquet

AVIS

- Vérifiez si tous les éléments sont présents et en bon état. Si un article est manquant ou endommagé, contactez le fournisseur.
- Conservez l'emballage original et tous les documents inclus.

· CONVERTISSEUR DE STOCKAGE PV ECOFLOW POWEROCEAN

A1 × 1

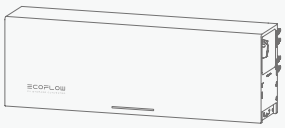

Convertisseur de stockage PV EcoFlow PowerOcean

A2

Documents produits

A3 × 2

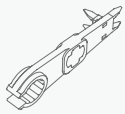

Outil de démontage et d'assemblage PV

A4 × 12

Connecteur solaire (+)

A5 × 12

Connecteur solaire (-)

A6 × 1

Connecteur de port du COMPTEUR (RS485)

A7 × 1

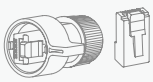

Connecteur de port WAN (Ethernet)

A8 × 4

Vis (M5 × 12)

A9 × 2

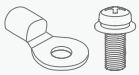

Borne OT et vis de mise à la terre (M5 × 12)

· BATTERIE LFP ECOFLOW POWEROCEAN

B1 × 1

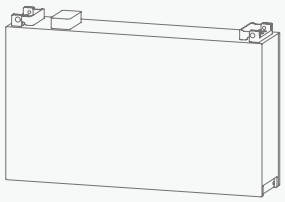

Batterie LFP EcoFlow PowerOcean

B2 × 2

Batterie en forme de T / Équerre de montage en forme de L

B3 × 8

Vis (M5 × 12)

A10 × 2

Boulon d'expansion (M6 × 60)

· SUPPORT DE LA BATTERIE LFP ECOFLOW POWEROCEAN

C1 × 1

Support de batterie

C2 × 4

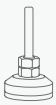

Pieds réglables

C3 × 2

Boulon d'expansion (M6 × 60)

C4 × 1

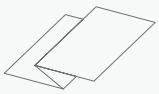

Modèle de marquage

· CONNECTEUR SOLAIRE EN Y ECOFLOW

D × 2

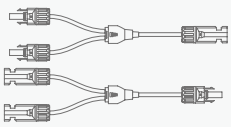

Environnement d'installation

AVERTISSEMENT

- L'environnement d'installation et d'utilisation doit répondre aux normes internationales, nationales et locales pertinentes pour les batteries au lithium et doit être conforme aux lois et réglementations locales.

AVIS

- Si vous installez l'équipement dans un garage, assurez-vous de le maintenir à distance de la sortie du garage.
- La structure de montage où l'équipement est installé doit être résistante au feu. N'installez pas l'équipement sur des matériaux de construction inflammables.
- Assurez-vous que la surface d'installation est assez solide pour supporter le poids de l'équipement.

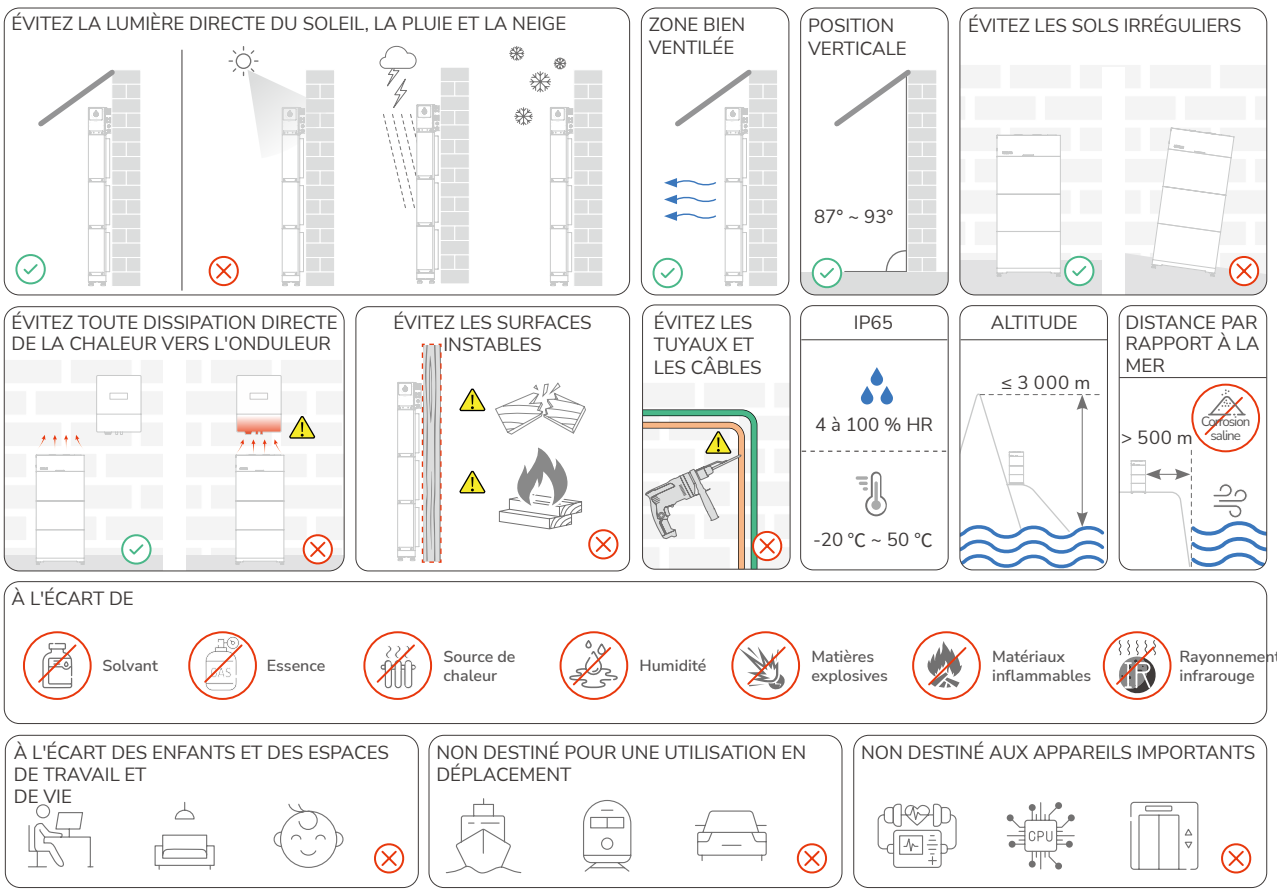

Espace d'installation

AVERTISSEMENT

- Prévoyez suffisamment d'espace autour des équipements pour assurer une installation adéquate et une dissipation efficace de la chaleur.

AVIS

- Réservez un espace suffisant des deux côtés de l'équipement pour faciliter le verrouillage des vis.

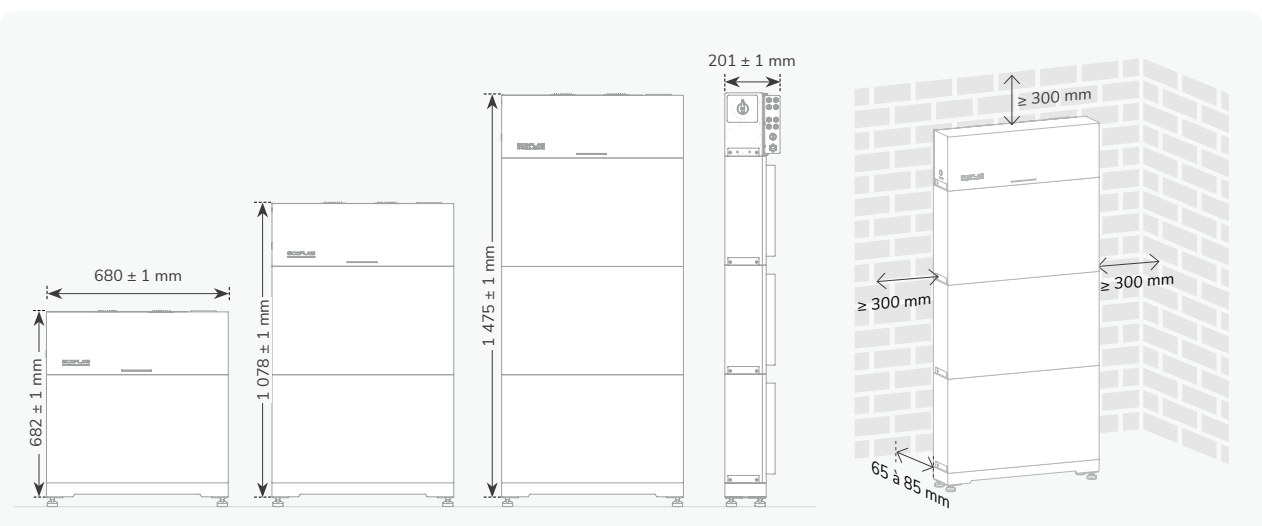

Installation du système

DANGER
- Lorsque vous percez des trous de vis, évitez de percer les conduites d'eau et les câbles d'alimentation encastrés dans le mur et enterrés dans le sol.

ATTENTION
- Lors du déplacement d'équipements lourds, affectez suffisamment de personnel (deux personnes ou plus).
- Lors du déplacement des batteries, tenez-les par les poignées du dessus.

AVIS
- Si nécessaire, installez les pieds réglables fournis pour mettre le support de batterie de niveau.

Installation du support de batterie

· Sans pieds réglables

1 C1

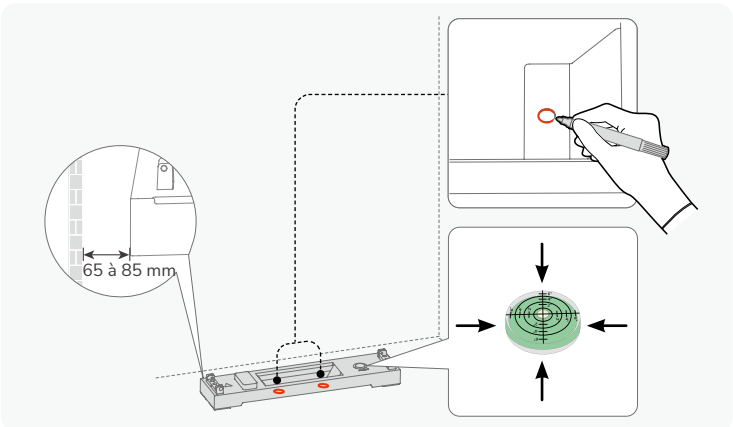

2 C4 × 1

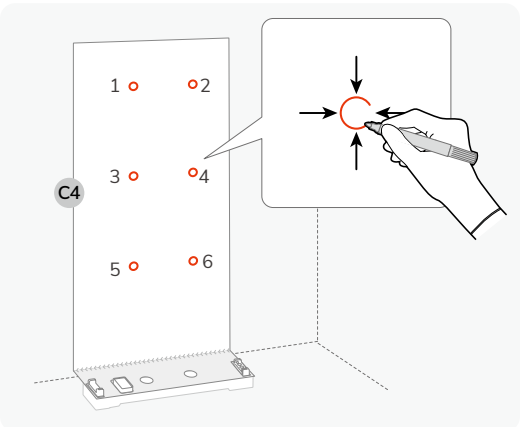

3

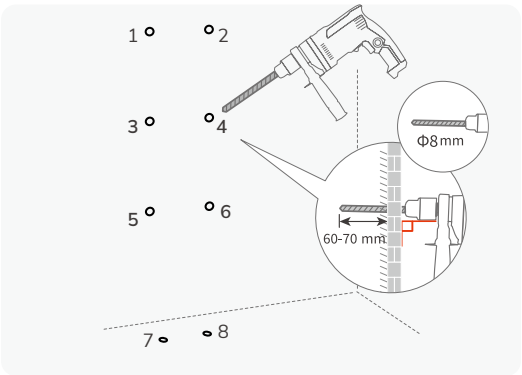

4 C3 × 2

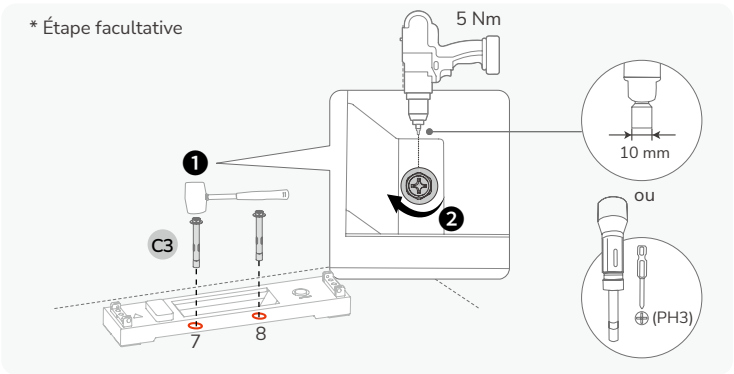

· Avec pieds réglables

1 C1 C2 × 4

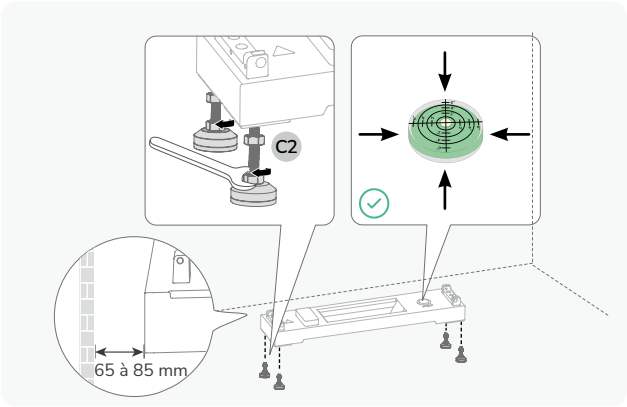

2

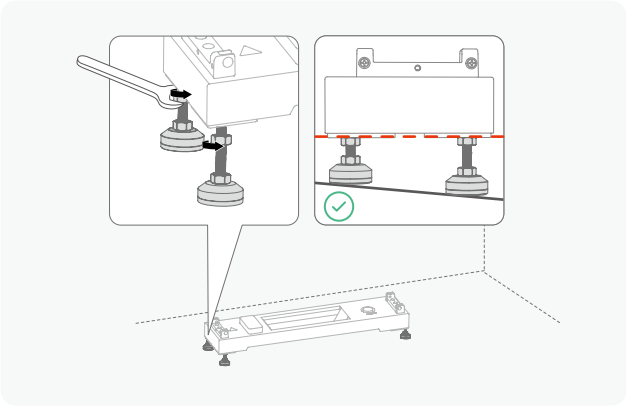

3 C4 × 1

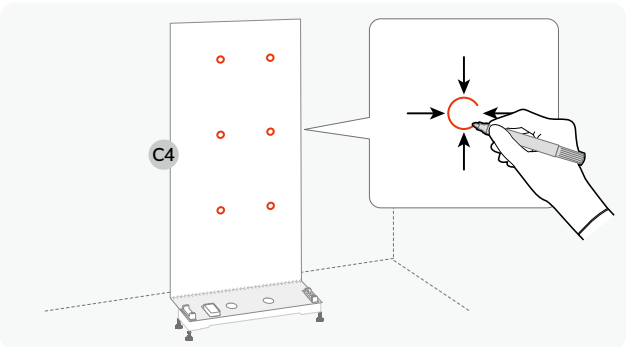

4

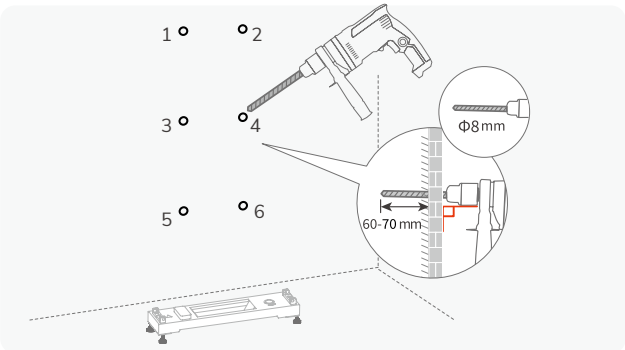

Installation de la batterie

1 B1 × 1 B2 × 2 B3 × 4

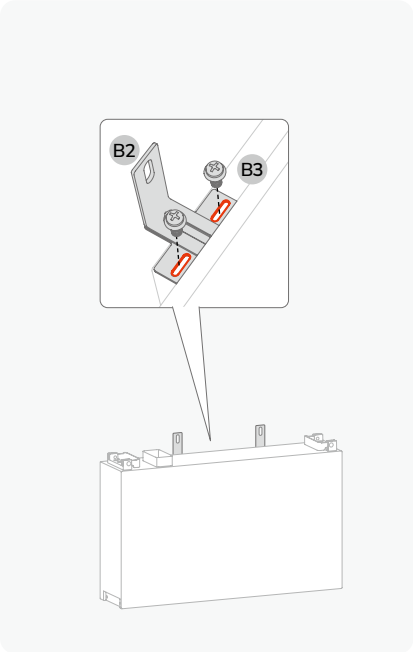

2 B3 × 4

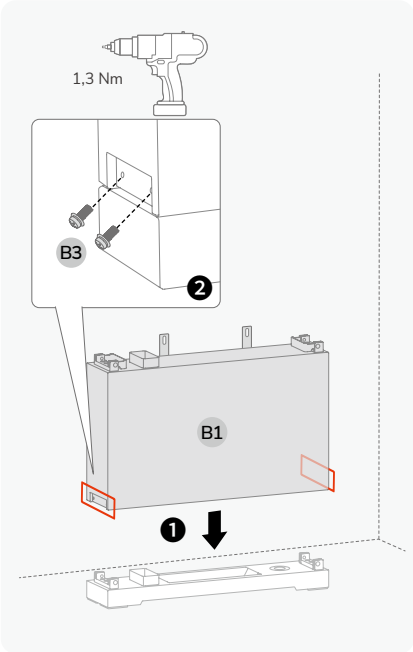

3 A10 × 2

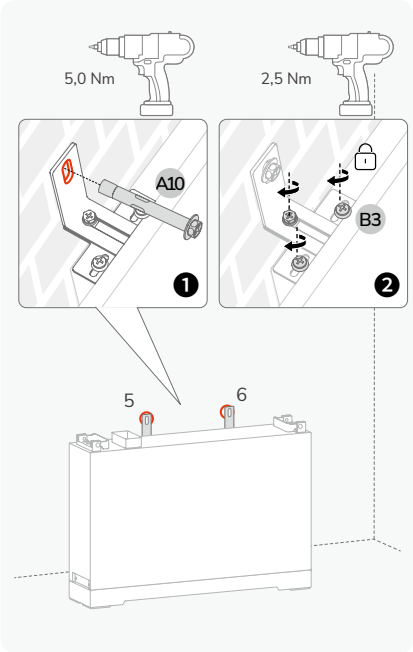

4 B1 × 1 B2 × 2 A10 × 2 B3 × 8

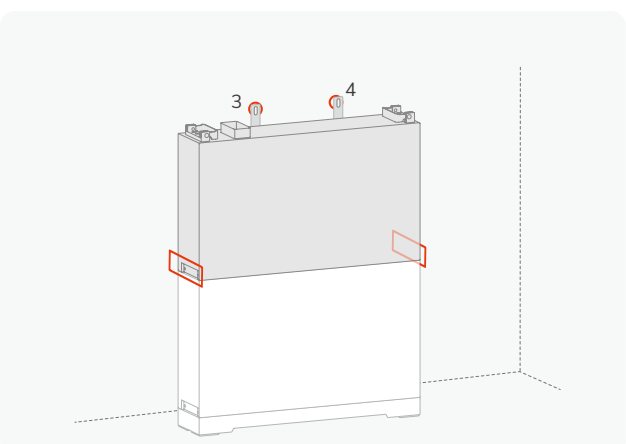

5 B1 × 1 B2 × 2 A10 × 2 B3 × 8

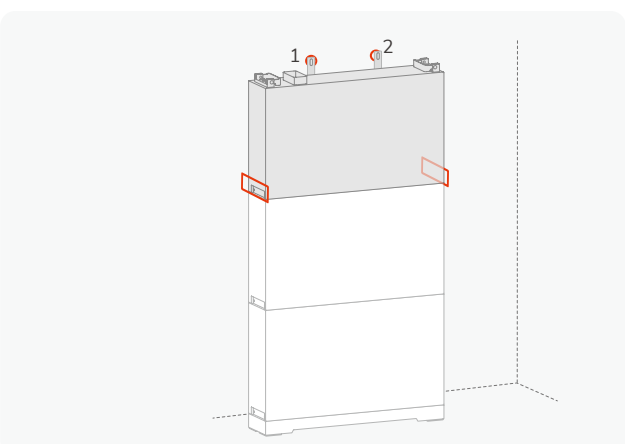

Installation du convertisseur de stockage PV

1 A1

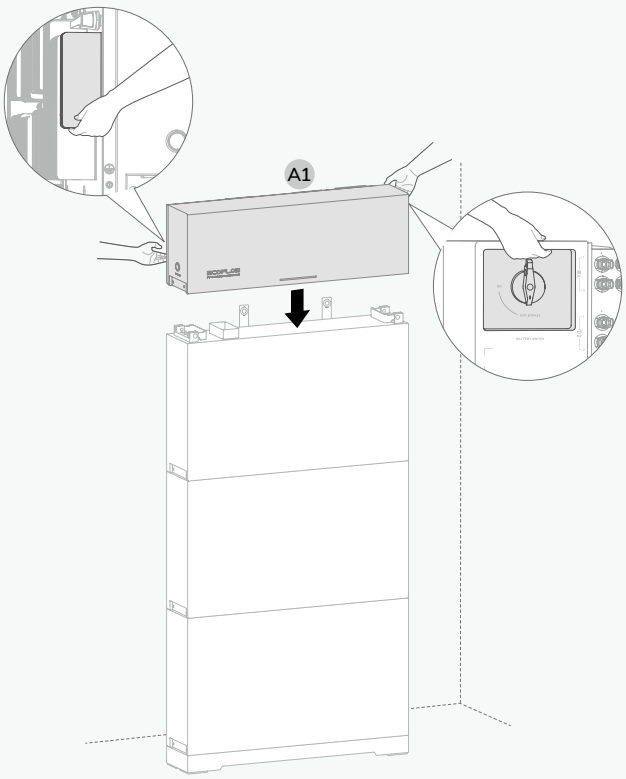

2 A8 × 4

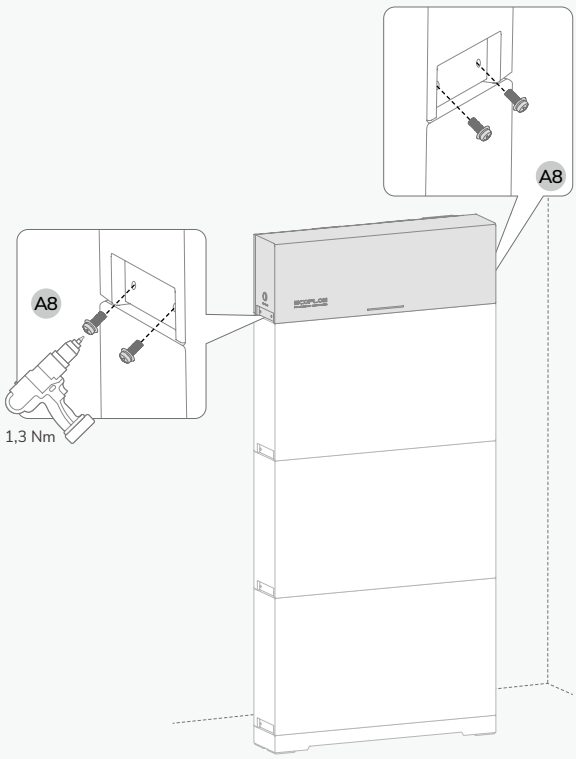

Installation d'un conducteur de mise à la terre

DANGER

AVIS

- Les bornes de terre doivent être complètement raccordées.
- Il est recommandé d'utiliser du gel de silice ou de la peinture autour de la borne de terre une fois le câble PE raccordé.

1 A9 × 2

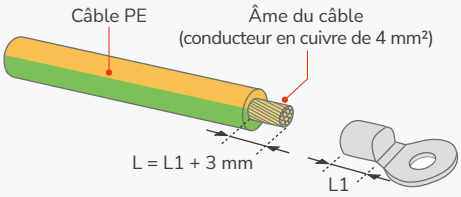

2

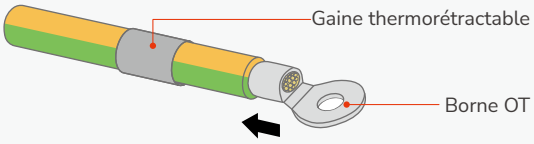

3

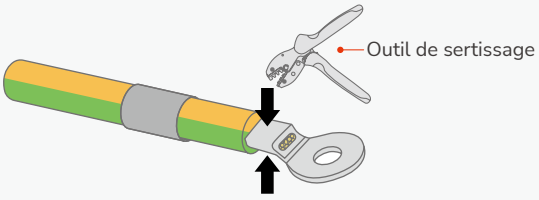

4

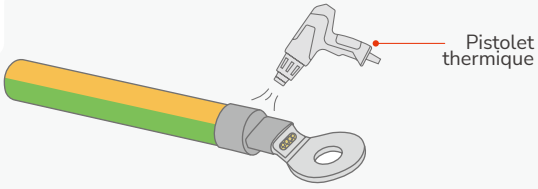

5 A9 × 2

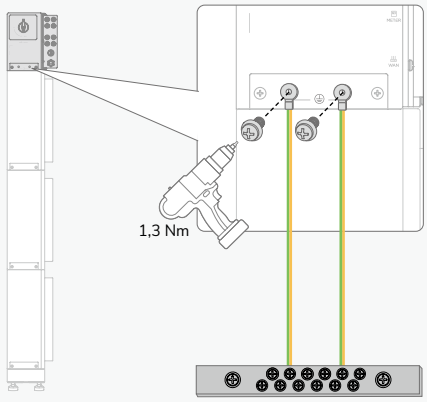

EcoFlow PowerOcean DC Fit

Jeu de barres de protection

Raccordement électrique

DANGER
- Maintenez le cache de protection de la borne non utilisée sur le convertisseur. Sinon, l'indice IP du convertisseur sera affecté.

ATTENTION
- Seules des personnes qualifiées peuvent réaliser les opérations suivantes.

AVIS
- Utilisez des câbles conformes aux réglementations locales et aux spécifications recommandées.

Convertisseur de stockage PV EcoFlow PowerOcean

- BATTERY SWITCH (INTERRUPTEUR DE BATTERIE)

MARCHE : EcoFlow PowerOcean DC Fit stocke l'électricité excédentaire générée par les panneaux solaires, puis la fournit au réseau domestique lorsque la puissance solaire est insuffisante.

ARRÊT-DÉRIVATION : EcoFlow PowerOcean DC Fit ne fonctionne pas comme unité de stockage d'énergie ou de secours. L'électricité produite par les panneaux solaires traverse le convertisseur avant d'atteindre un onduleur solaire.

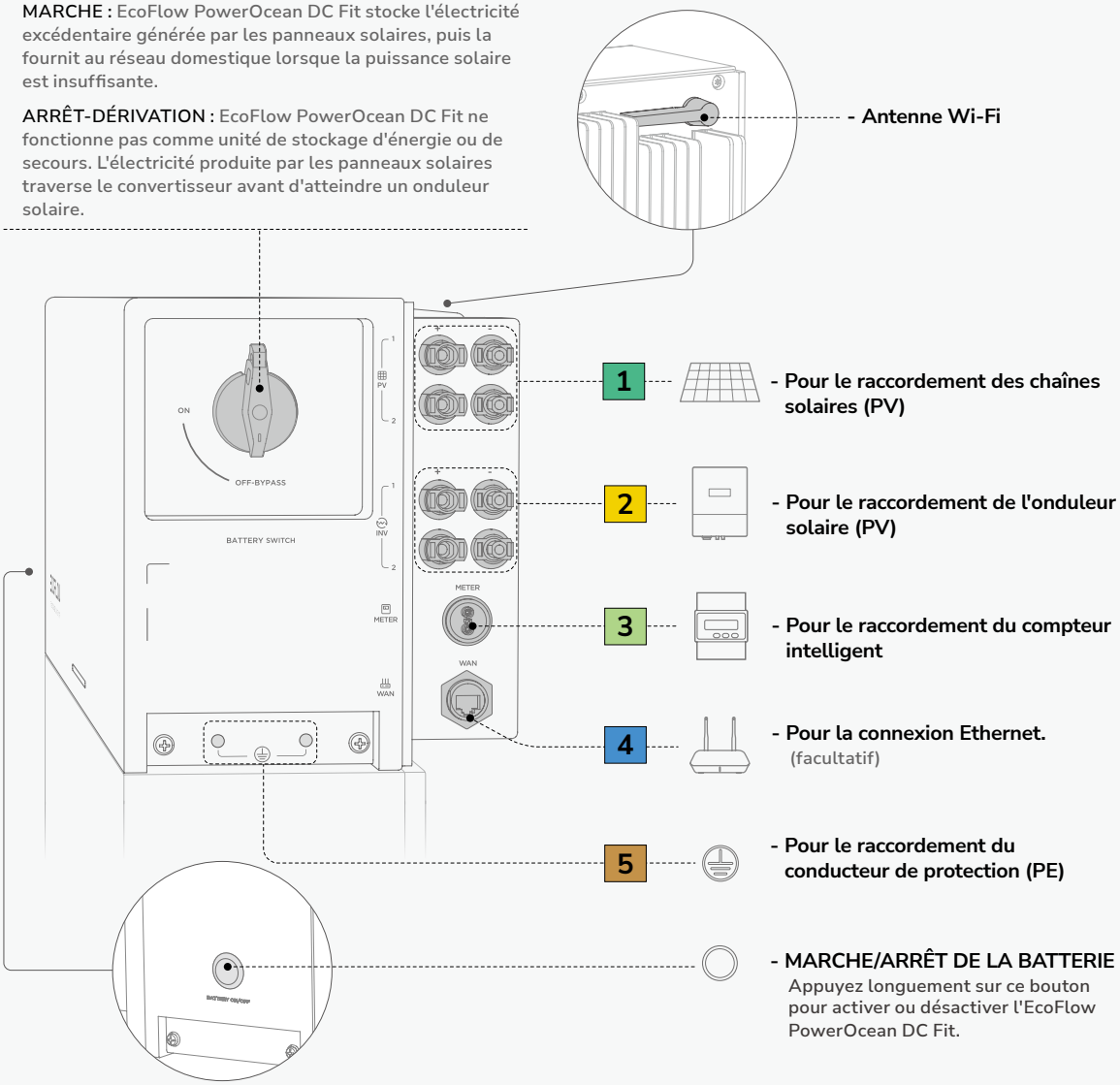

Exigences concernant le câble

1 Câble d'entrée PV
Conducteur de 4 à 6 mm²

2 Câble de raccordement de l'onduleur
Conducteur de 4 à 6 mm²

3 Câble de communication du compteur intelligent
Câble à paires torsadées 2 × 0,5 mm²

4 Câble Ethernet
Câble réseau blindé de catégorie 5e ou supérieure

5 Câble PE
Conducteur en cuivre de 4 mm²

Aperçu du système

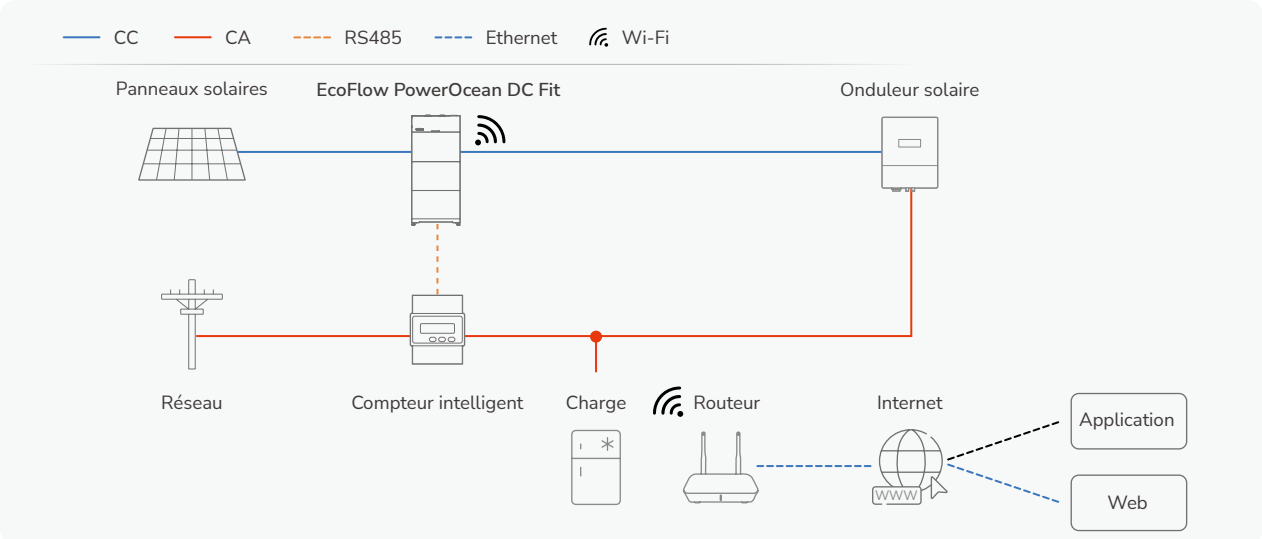

Raccordement au système PV

DANGER

- Débranchez l'onduleur solaire de toutes les sources de tension (côtés CC et CA) et débranchez-le du réseau.
- Si la chaîne PV ne dispose pas d'un disjoncteur CC ou d'un isolateur pour couper l'entrée CC, ne coupez pas tous les câbles PV d'un seul coup.
- Vérifiez que tous les équipements, composants, câbles et bornes sont en bon état.
- Ne tenez pas en même temps les câbles provenant de « PV+ » et « PV- » sur les panneaux solaires. Les panneaux solaires génèrent une haute tension mortelle lorsqu'ils sont exposés à la lumière du soleil.
- Il faut raccorder toutes les bornes selon la polarité correcte pour ne pas endommager le système ni risquer un choc électrique. Toujours raccorder le positif (+) au positif (+) et le négatif (-) au négatif (-).
- La tension d'entrée CC et le courant de court-circuit de chaque entrée de chaîne PV ne doivent pas dépasser la tension d'entrée maximale et le courant de court-circuit PV (maximum absolu).
- L'impédance entre les bornes positives et négatives des chaînes PV et de la terre doit dépasser 1 MΩ. Ne raccordez pas les chaînes PV au conducteur de mise à la terre.

AVERTISSEMENT

- Utilisez les connecteurs solaires fournis dans l'emballage. Évitez de brancher ensemble des connecteurs solaires de fabricants différents.

AVIS

- Afin de protéger le convertisseur contre les dommages causés par la foudre, installez un interrupteur de protection contre les surtensions dans la boîte de jonction PV (le cas échéant).
- Évitez de raccorder au convertisseur des panneaux solaires présentant un risque de courant de fuite.
- Évitez de mélanger des panneaux solaires aux caractéristiques électriques différentes sur une entrée de chaîne PV. De plus, évitez de raccorder des panneaux solaires dont les orientations ou les angles sont différents.
- Une fois les connecteurs solaires en place, vérifiez toujours que le raccordement est solide.

A Vérifiez l'état de l'INTERRUPTEUR DE BATTERIE sur le convertisseur.

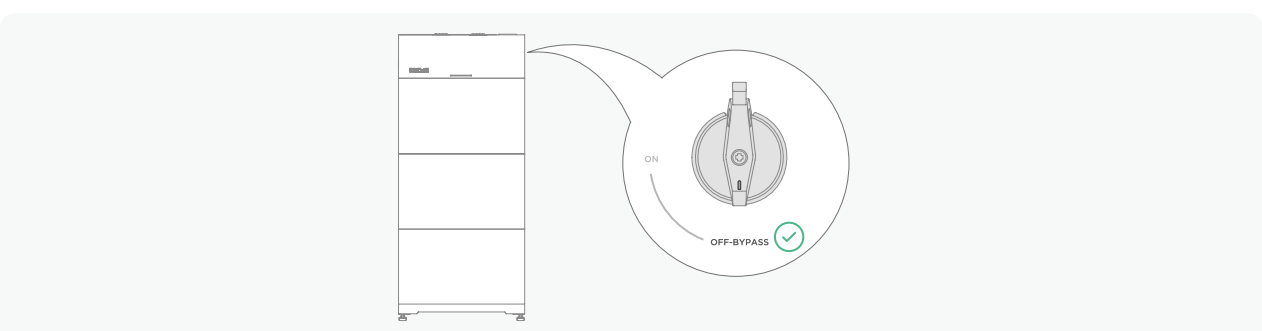

B Mettez tous les équipements électriques hors tension. Tous les commutateurs raccordés au système d'alimentation solaire existant doivent être réglés sur ARRÊT.

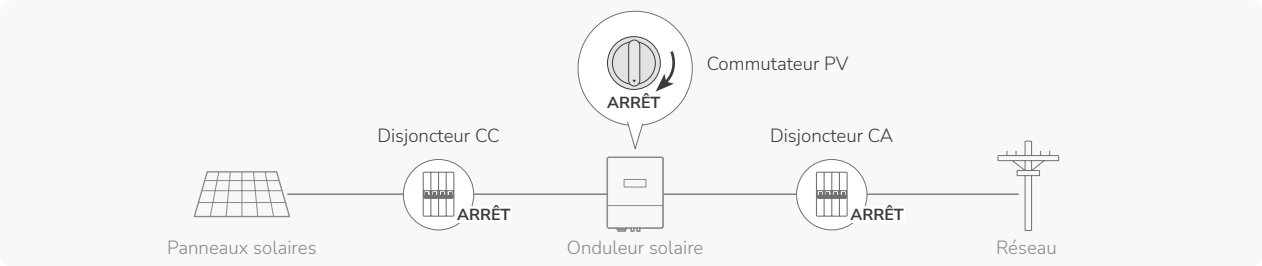

C Coupez les câbles solaires existants.

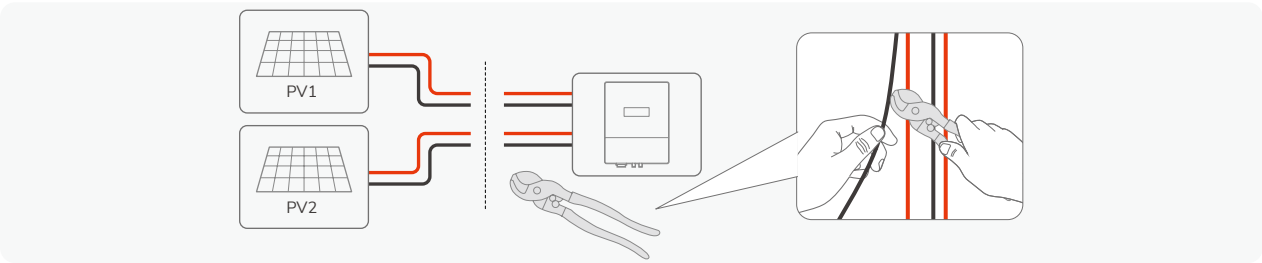

D Préparez les connecteurs solaires pour les chaînes PV et l'onduleur.

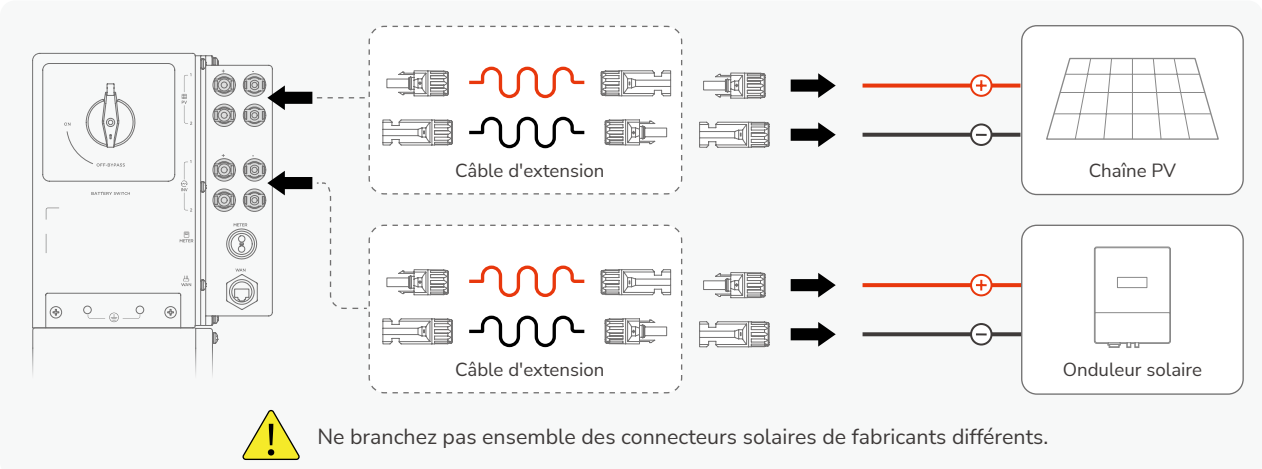

Ne branchez pas ensemble des connecteurs solaires de fabricants différents.

1

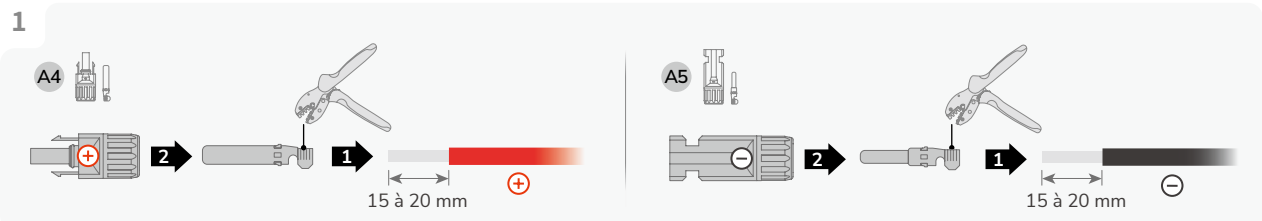

2

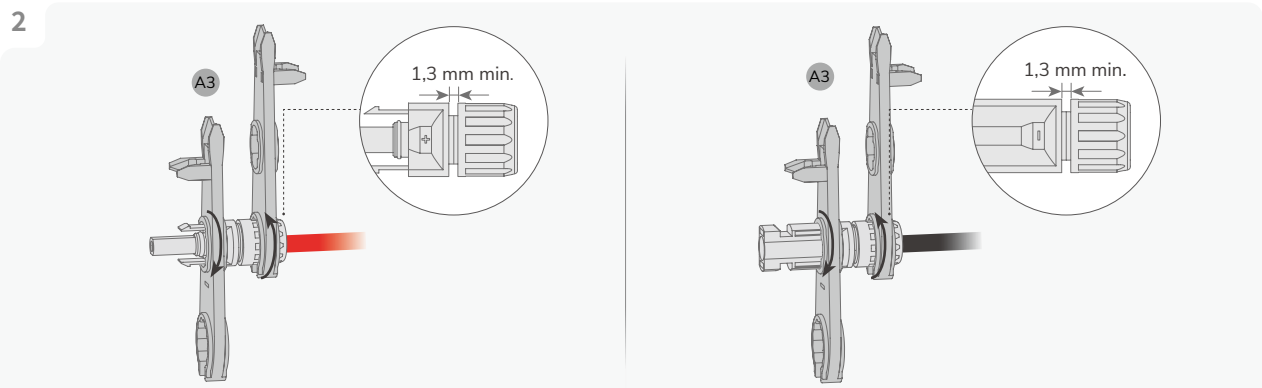

E Vérifiez les polarités des câbles de raccordement.

1

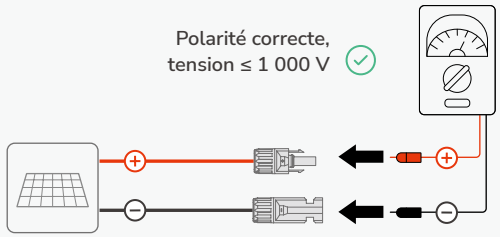

2 Inspectez les éléments suivants :

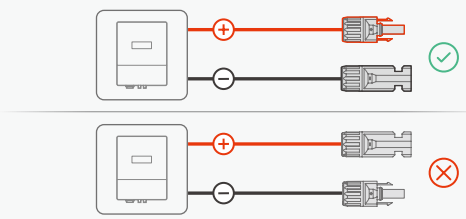

AVIS

- Si le multimètre affiche une valeur négative, les polarités des câbles sont inversées. Corrigez-les et essayez de nouveau.
- Si le multimètre affiche une tension supérieure à 1 000 V, retirez certains des panneaux solaires.

F Raccordez le convertisseur.

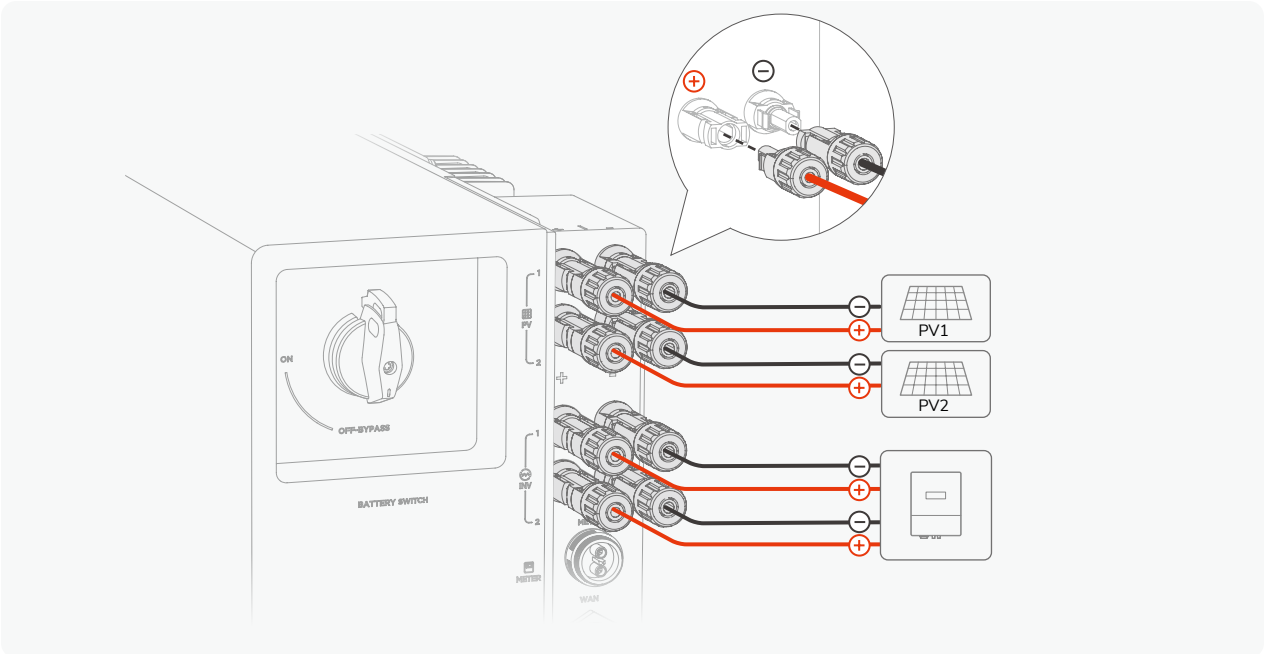

AVIS

- Pour un onduleur équipé de fusibles de protection d'entrée CC, avant de raccorder les panneaux solaires, activez l'interrupteur de batterie du convertisseur et l'interrupteur PV de l'onduleur (en maintenant le disjoncteur CA désactivé). Cette séquence permet de ne pas endommager le fusible.

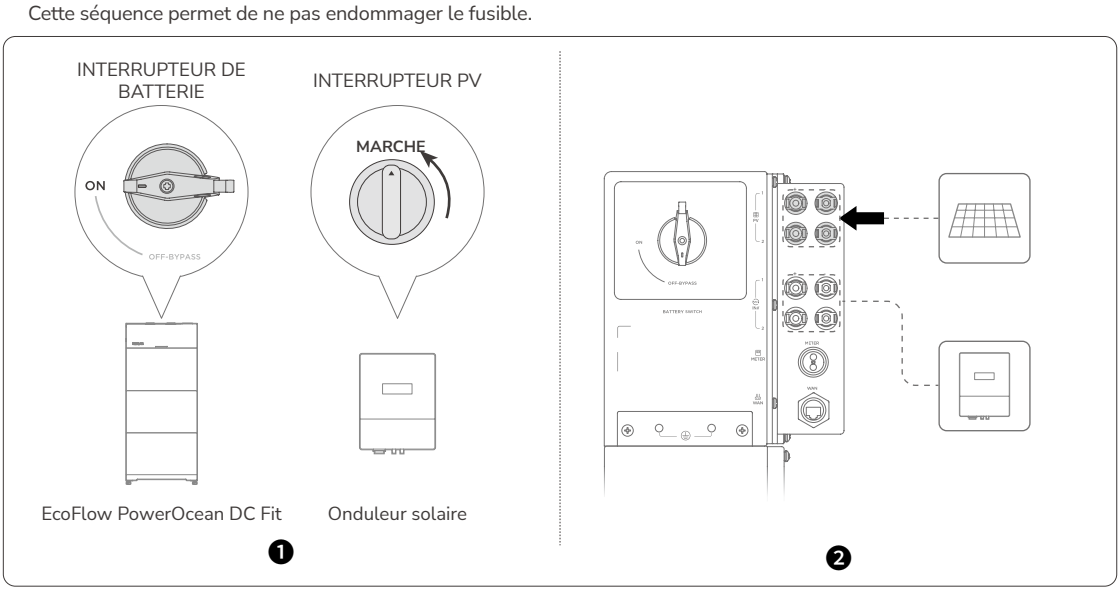

- Pour déposer ou réinstaller les connecteurs solaires, utilisez la clé à connecteur solaire fournie.

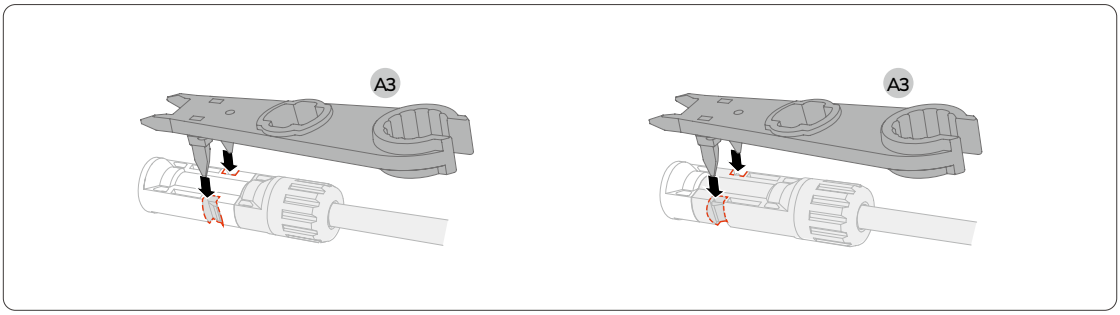

- Pour un onduleur ne prenant en charge qu'une entrée de chaîne PV simple, ajustez le raccordement à l'aide du *connecteur solaire en Y EcoFlow*.

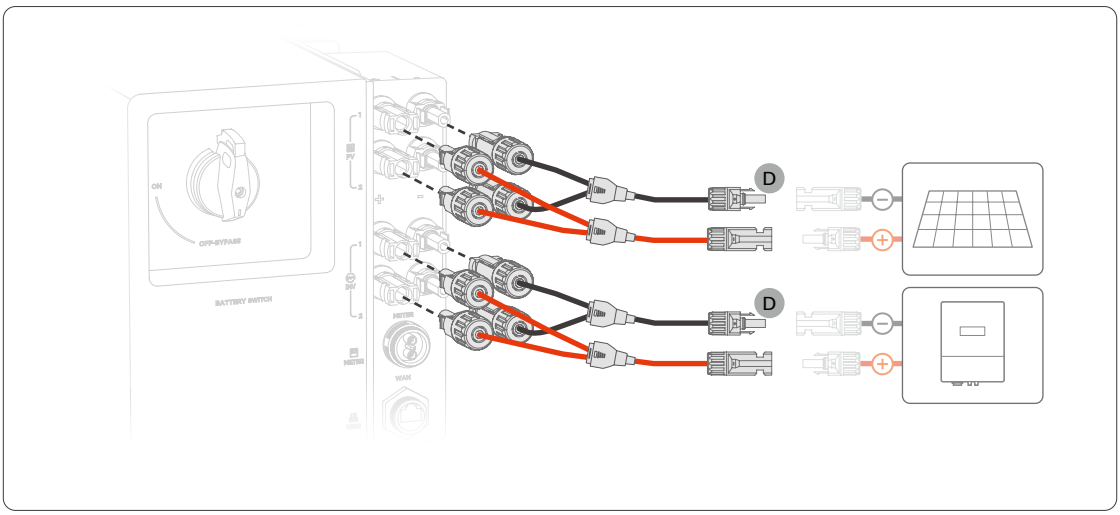

- Pour un onduleur qui prend en charge plusieurs chaînes PV (≥ 2 chaînes) dans une entrée, évitez la mise en parallèle de l'EcoFlow PowerOcean DC Fit avec une chaîne PV afin de ne pas endommager les panneaux solaires.

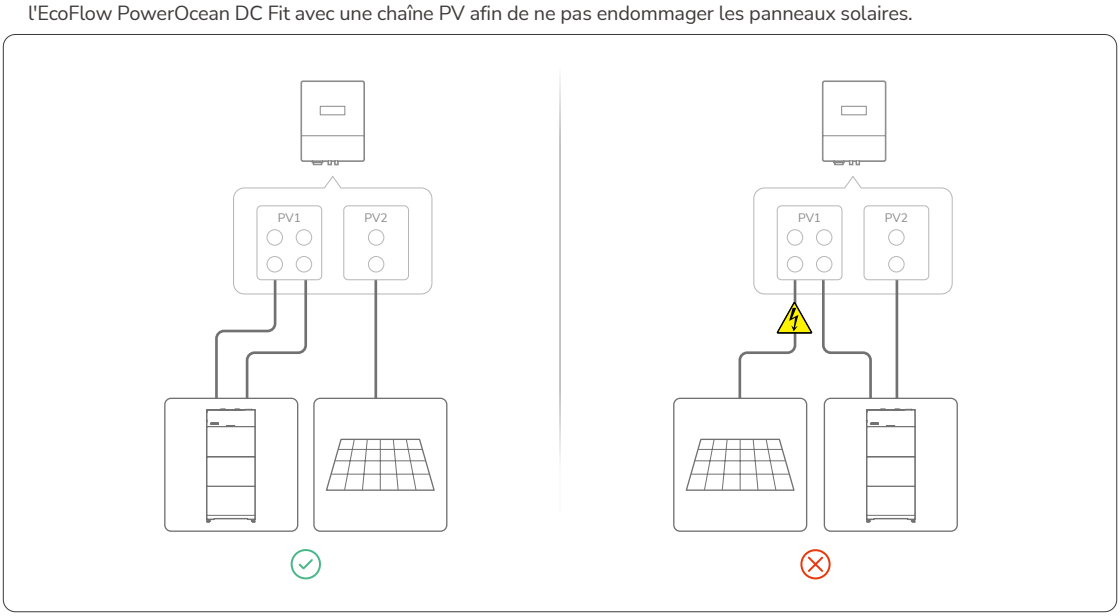

Raccordement du compteur intelligent

A6 × 1

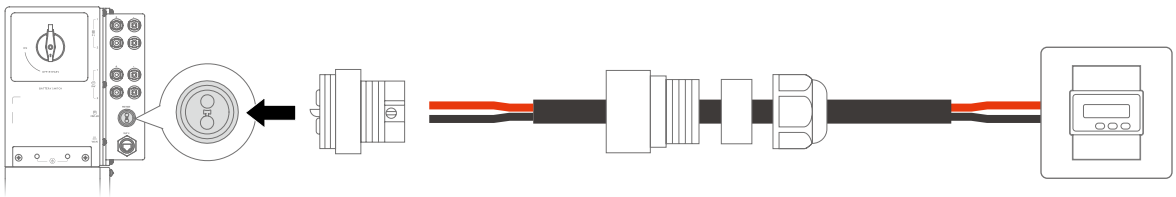

1

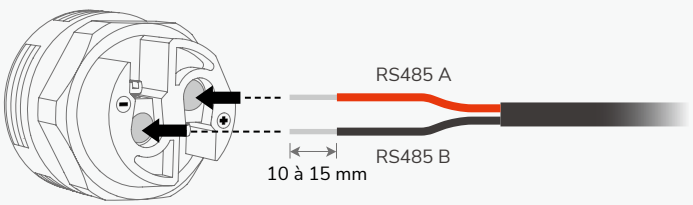

2

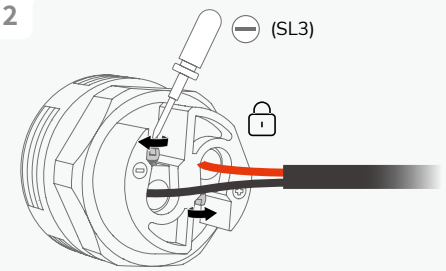

3

La compatibilité de ce produit avec les compteurs intelligents peut varier selon les régions et les versions. Pour des instructions détaillées sur l'installation et le schéma de câblage du compteur intelligent pour ce produit, veuillez vous référer au guide fourni avec le compteur.

AVIS

- Installez le compteur dans la bonne position pour garantir une mesure précise.

Position de compteur intelligent :

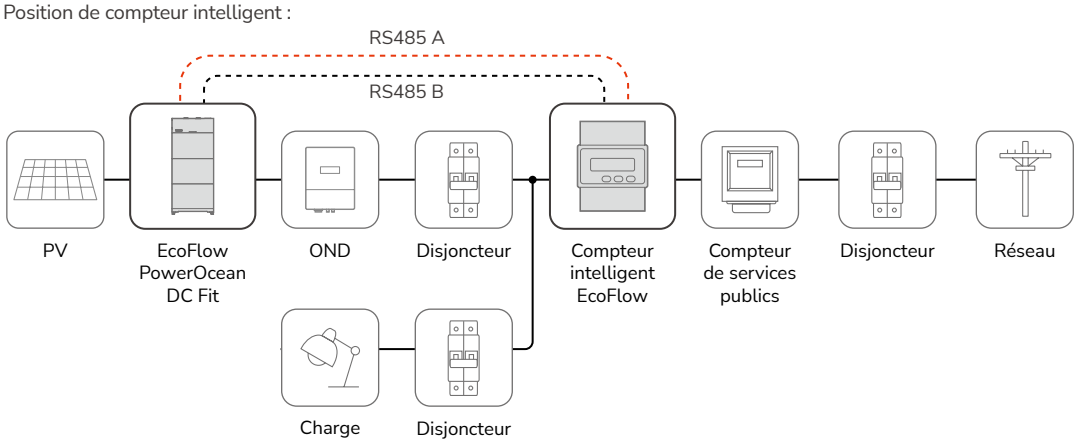

- Pour un appareil EcoFlow supplémentaire nécessitant une communication RS485, insérez son câble de communication dans cette borne et serrez fermement la vis pour garantir une connexion solide.

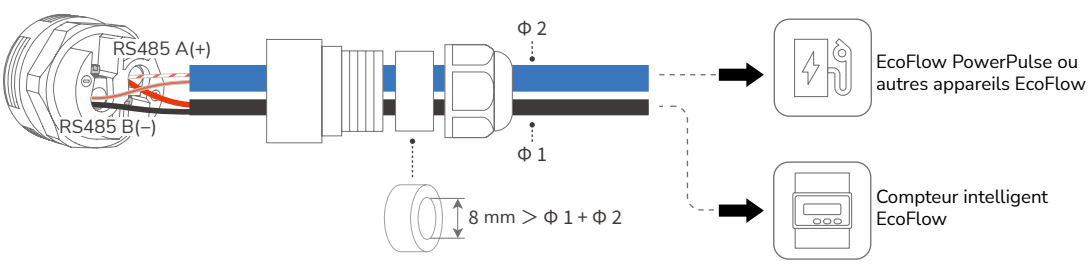

Connexion à Internet

AVIS • Utilisez un câble réseau blindé de **catégorie 5e** ou supérieure.

· Méthode 1 : Via un réseau filaire

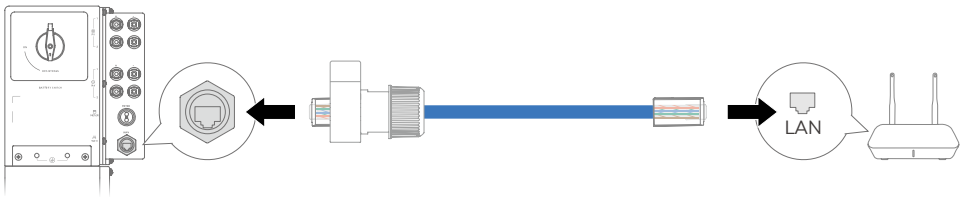

1 A7 × 1

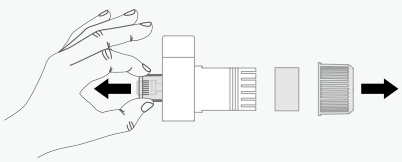

2 Les deux extrémités du câble réseau utilisent la norme de câblage T568B (câble droit).

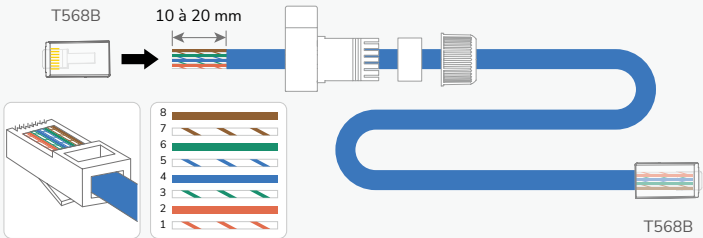

3 Testez le raccordement du câble réseau. Si les LED des deux ports RJ45 s'allument, cela indique que le câble réseau est correctement connecté et que le réseau devrait être pleinement opérationnel.

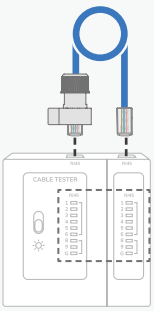

Testeur de câble Ethernet

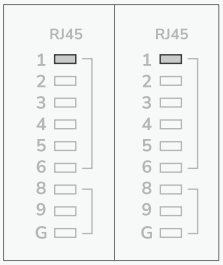

Raccordement idéal

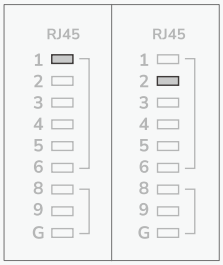

Norme de câblage incorrecte

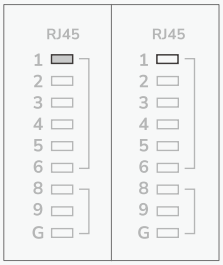

Mauvais raccordement

4

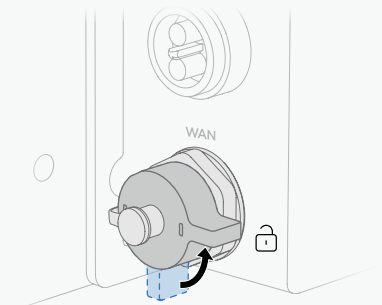

5

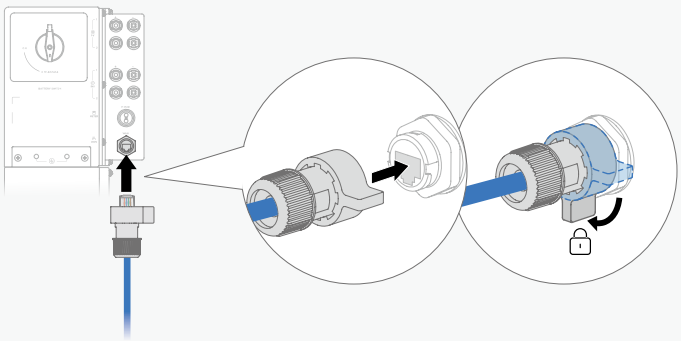

· Méthode 2 : Via un réseau sans fil

Réglez l'antenne Wi-Fi, puis reportez-vous à la section **Mise en service du système** de ce guide pour connecter l'appareil à un réseau sans fil.

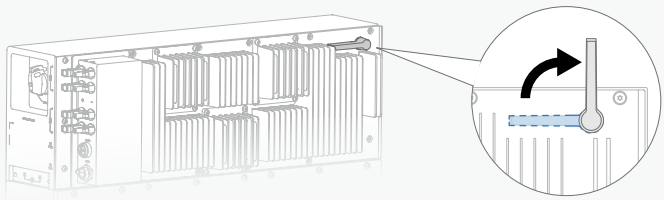

Passage en revue de l'installation

Élément de contrôle		Critères d'acceptation
☐	Équipements	Tous les équipements sont installés correctement et en toute sécurité.
☐	Passage de câbles	Les câbles sont acheminés correctement selon les besoins du propriétaire du logement.
☐	Raccordement de câbles	Tous les câbles électriques sont raccordés correctement et fermement.
☐	Mise à la terre	Les bornes de terre sont raccordées fermement.
☐	Interrupteurs	Tous les interrupteurs raccordés au système sont désactivés.
☐	Bornes et ports inutilisés	Les bornes et les ports inutilisés sont protégés par des caches étanches.
☐	Environnement	L'espace d'installation est approprié et l'environnement d'installation est propre et bien rangé.

Mise sous tension du système

1 Mettez le système d'alimentation solaire existant sous tension.

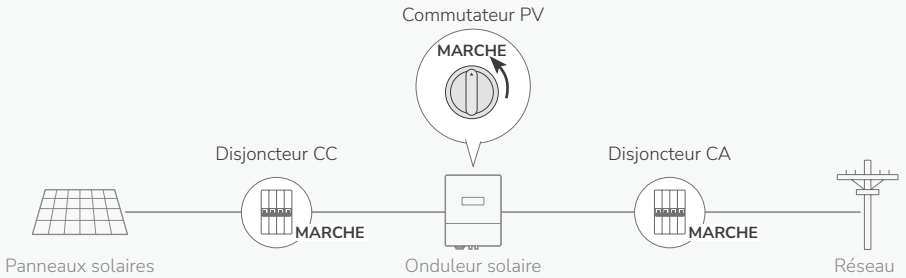

2 Réglez l'**INTERRUPTEUR DE BATTERIE** du convertisseur sur la position **MARCHE** et vérifiez que l'onduleur solaire tiers fonctionne correctement.

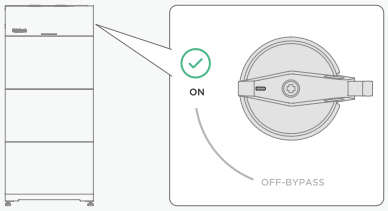

AVIS

Si l'onduleur ne fonctionne pas, effectuez les vérifications suivantes :

1. Vérifiez que tous les raccordements matériels sont solides et correctement raccordés.
2. Vérifiez si l'onduleur affiche un message de « Défaut d'isolation ». Si un message de ce type s'affiche, il existe sans doute un problème de compatibilité. Veuillez contacter le service d'assistance technique EcoFlow.
3. Si le problème persiste, contactez le service d'assistance technique EcoFlow.

3 Maintenez le bouton **MARCHE/ARRÊT DE LA BATTERIE** du convertisseur enfoncé pendant environ 5 secondes. Attendez que les LED s'allument et clignotent deux fois, indiquant une mise sous tension correcte du système.

Mise hors tension du système

1. Mettez l'EcoFlow PowerOcean DC Fit hors tension via l'application **EcoFlow**.
2. Tournez l'**INTERRUPTEUR DE BATTERIE** du convertisseur sur la position **ARRÊT-DÉRIVATION**.
3. Maintenez le bouton **MARCHE/ARRÊT DE LA BATTERIE** du convertisseur enfoncé pendant environ 10 secondes.
4. Attendez que les LED soient toutes éteintes, ce qui indique une mise hors tension correcte du système.

Indicateurs LED

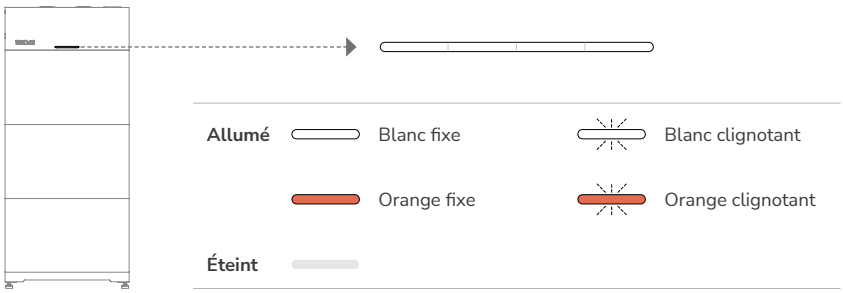

· Rappel du système

État de l'indicateur LED	Description
	Le convertisseur est alimenté par une source de tension CC (PV ou batterie), mais le système ne fonctionne pas ou n'est pas complètement hors tension. • **Pour mettre le système sous tension :** Maintenez le bouton MARCHE/ARRÊT DE LA BATTERIE enfoncé pendant environ 5 secondes. Attendez que les LED s'allument et clignotent deux fois. • **Pour mettre le système hors tension :** Tournez l'INTERRUPTEUR DE BATTERIE sur la position ARRÊT-DÉRIVATION.

· État de décharge

État de l'indicateur LED	Niveau de charge de la batterie
	< 5 %
	De 5 à 25 %
	De 25 à 50 %
	De 50 à 75 %
	De 75 à 100 %

· État de charge

État de l'indicateur LED	Niveau de charge de la batterie
	De 0 à 25 %
	De 25 à 50 %
	De 50 à 75 %
	De 75 à 99 %
	100 %

· État défectueux

État de l'indicateur LED	Description
	Installation anormale du système. Vérifiez que tous les équipements sont installés correctement et en toute sécurité.
	Communication anormale du compteur intelligent.
	La batterie est défectueuse.
	Le convertisseur est défectueux.
	Communication IdO anormale.
	Communication anormale de la batterie.
	Communication anormale du convertisseur.

Si la LED indique un état défectueux, visitez l'application **EcoFlow / EcoFlow Pro** pour récupérer le code d'erreur.

Mise en service du système

AVIS • Les images peuvent différer en fonction des versions de l'application.

1 INSTALLEZ L'APPLICATION ECOFLOW PRO (POUR L'INSTALLATEUR)

Scannez le code QR ou téléchargez l'application en cliquant ici : https://download.ecoflow.com/ecoflowproapp

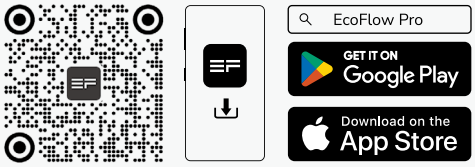

2 CONNECTEZ-VOUS ET ENREGISTREZ-VOUS

Entrez votre adresse e-mail et votre mot de passe.

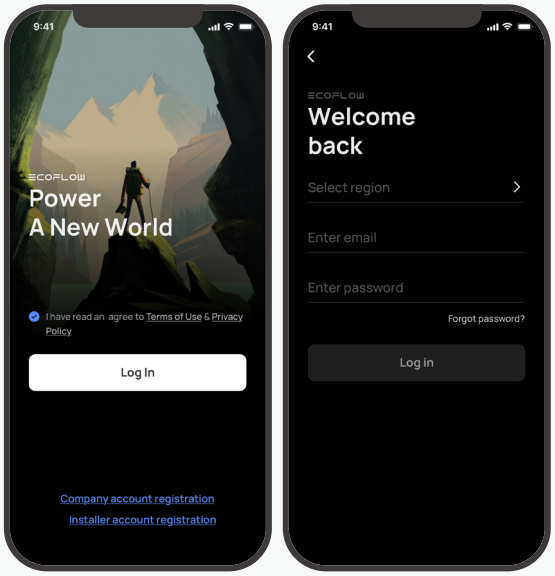

3 AJOUTER UN SYSTÈME

Appuyez sur **Ajouter un système** ou sur **+** pour rechercher automatiquement des appareils Bluetooth proches, puis sélectionnez **EcoFlow PowerOcean DC Fit** pour le lier.

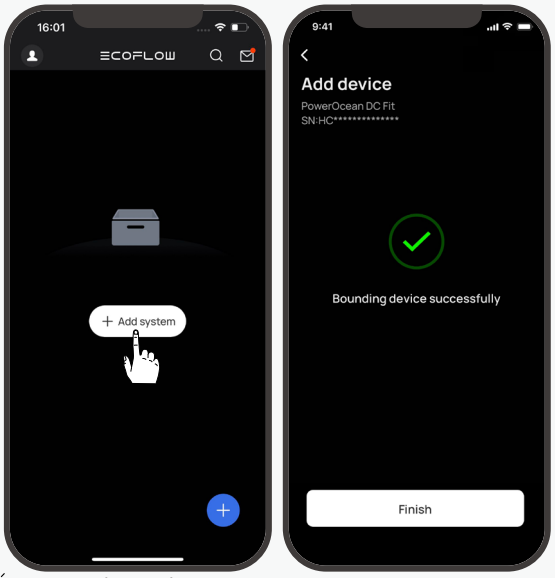

- Le numéro de série (S/N) de l'appareil figure sur la plaque signalétique du produit.
- Si une invite de mise à jour du micrologiciel s'affiche, veuillez suivre les instructions pour mettre l'appareil à jour vers la version la plus récente avant de continuer.

4 MISE EN SERVICE

Une fois votre appareil couplé correctement, celui-ci passe au processus de mise en service.

Étape1 : Configuration Internet

Appuyez sur **Configuration Internet** pour démarrer la configuration du réseau.

- **Via un réseau sans fil**
  Sélectionnez **Wi-Fi**, saisissez le nom du réseau sans fil et le mot de passe du site d'installation.

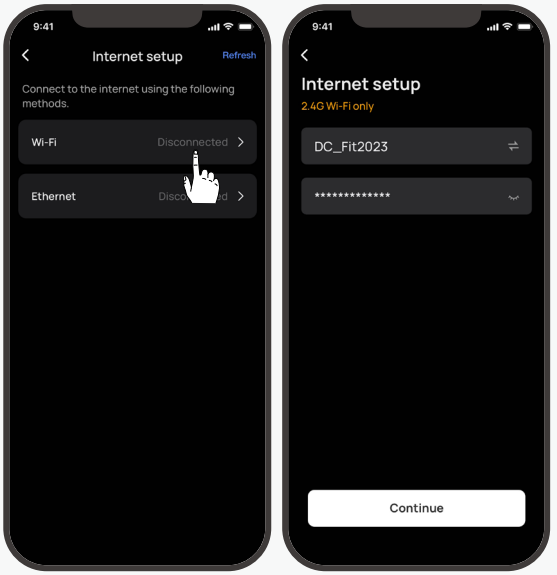

- **Via un réseau filaire**
  Sélectionnez **Ethernet** pour paramétrer le mode IP.

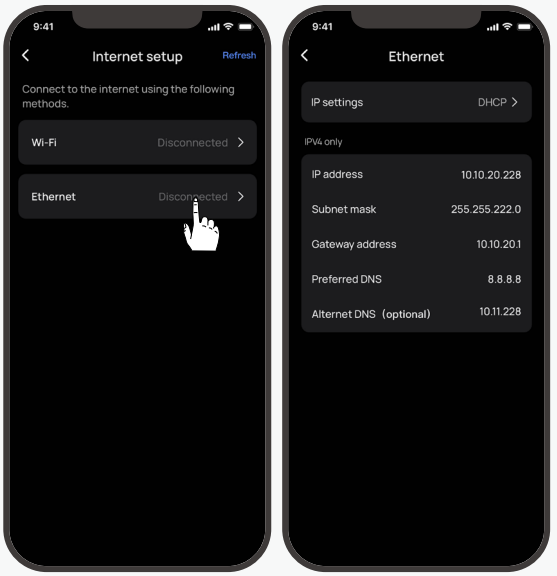

- En mode DHCP, l'appareil obtient automatiquement l'adresse IP.
- En mode statique, l'administrateur réseau (propriétaire du logement) doit régler une adresse IP valide sur l'appareil. Pour éviter les conflits d'adresse IP, vérifiez les adresses IP des autres appareils du réseau en accédant aux paramètres du routeur.

Étape2 : Paramètres d'accueil

Appuyez sur **Paramètres d'accueil** pour régler les paramètres nécessaires.

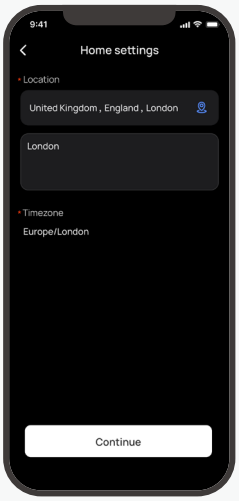

Étape3 : Paramètres de l'appareil

Appuyez sur **Paramètres de l'appareil** pour régler les paramètres nécessaires.

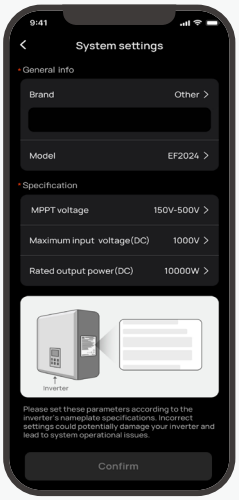

Facultatif : test du système

Après avoir réglé tous les paramètres nécessaires, vous pouvez tester le système pour vérifier son bon fonctionnement.

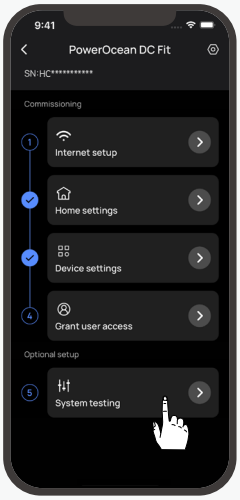

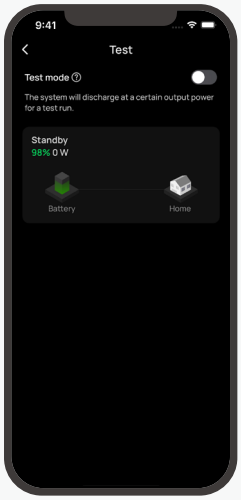

Étape4 : Accorder l'accès à l'utilisateur

Appuyez sur **Accorder l'accès à l'utilisateur** pour générer un code QR d'accès pour le propriétaire.

5 SERVICE CLIENT

Aidez le propriétaire à télécharger l'application **EcoFlow** et à la lier à l'appareil.

Étape1 : Installez l'application EcoFlow

(POUR L'UTILISATEUR)

Scannez le code QR ou téléchargez l'application en cliquant ici : https://download.ecoflow.com/app

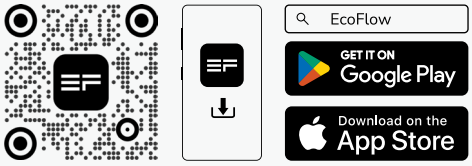

Étape2 : Scannez le code QR de fourniture d'accès à l'utilisateur

Le propriétaire scanne le code QR affiché sur le téléphone de l'installateur pour lier l'appareil.

22
PAP
Raccolta carta

© 2024 EcoFlow Inc. All rights reserved.